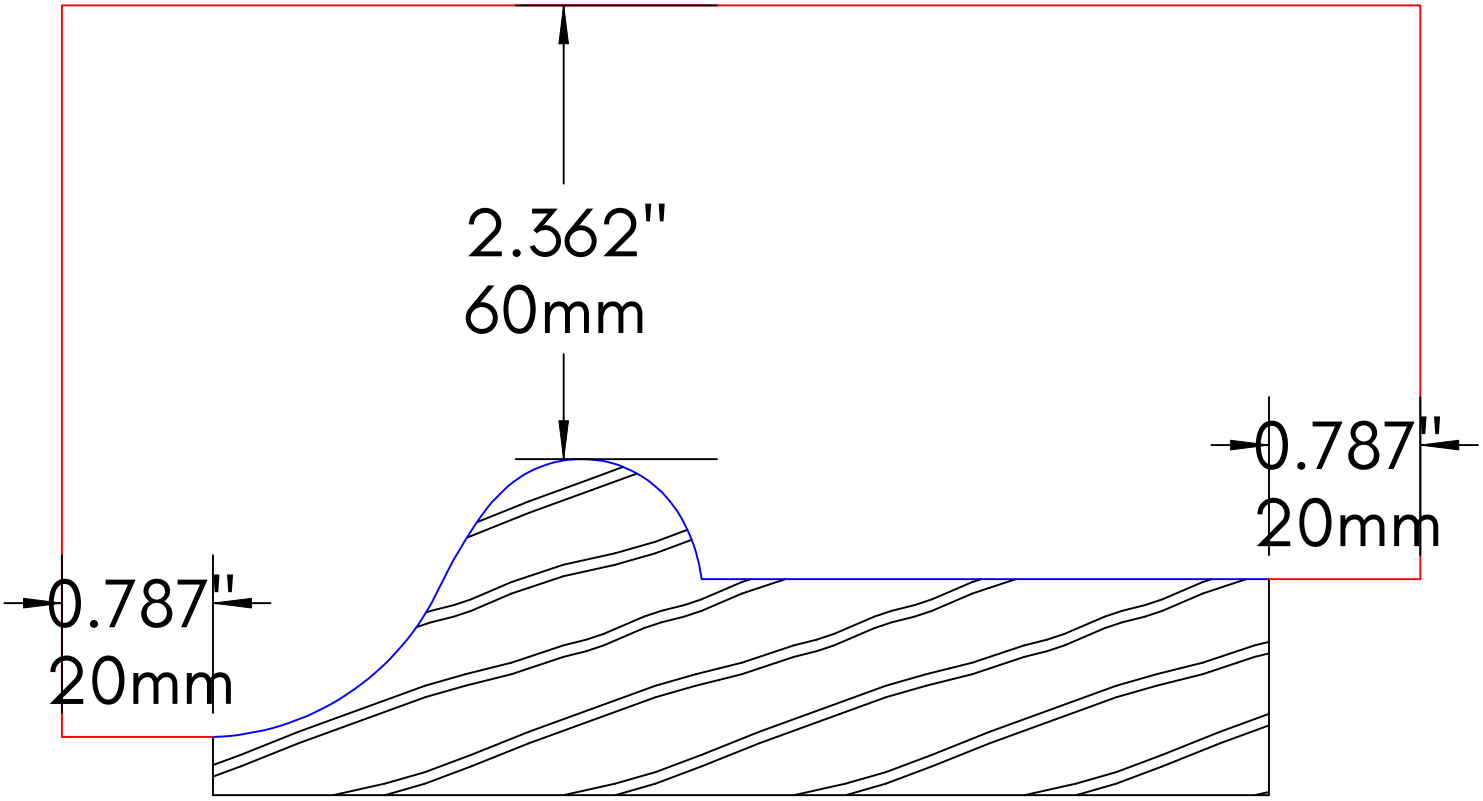

5